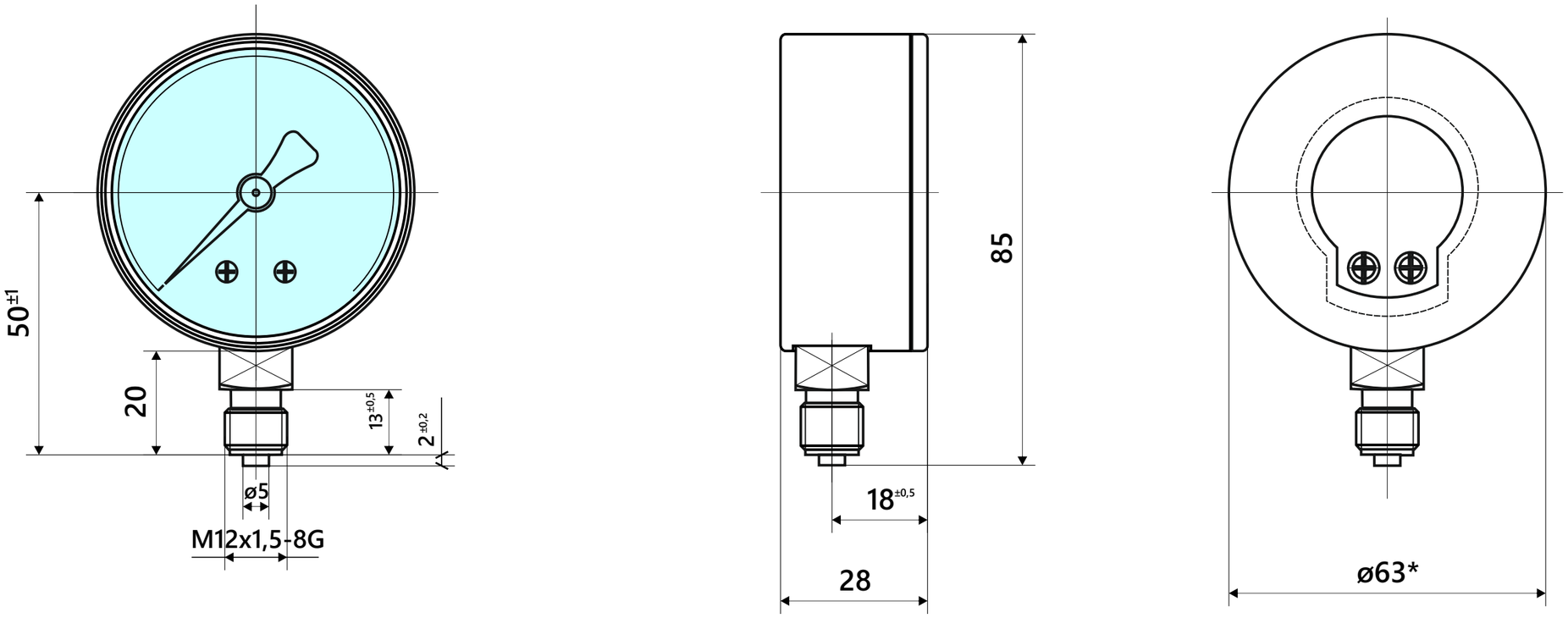

*- номинальный диаметр прибора

Изм	Лист	N докум.	Подпись	Дата	Масштаб 1 : 1

Копировал

Формат A4book